T-REX (julio 2025)
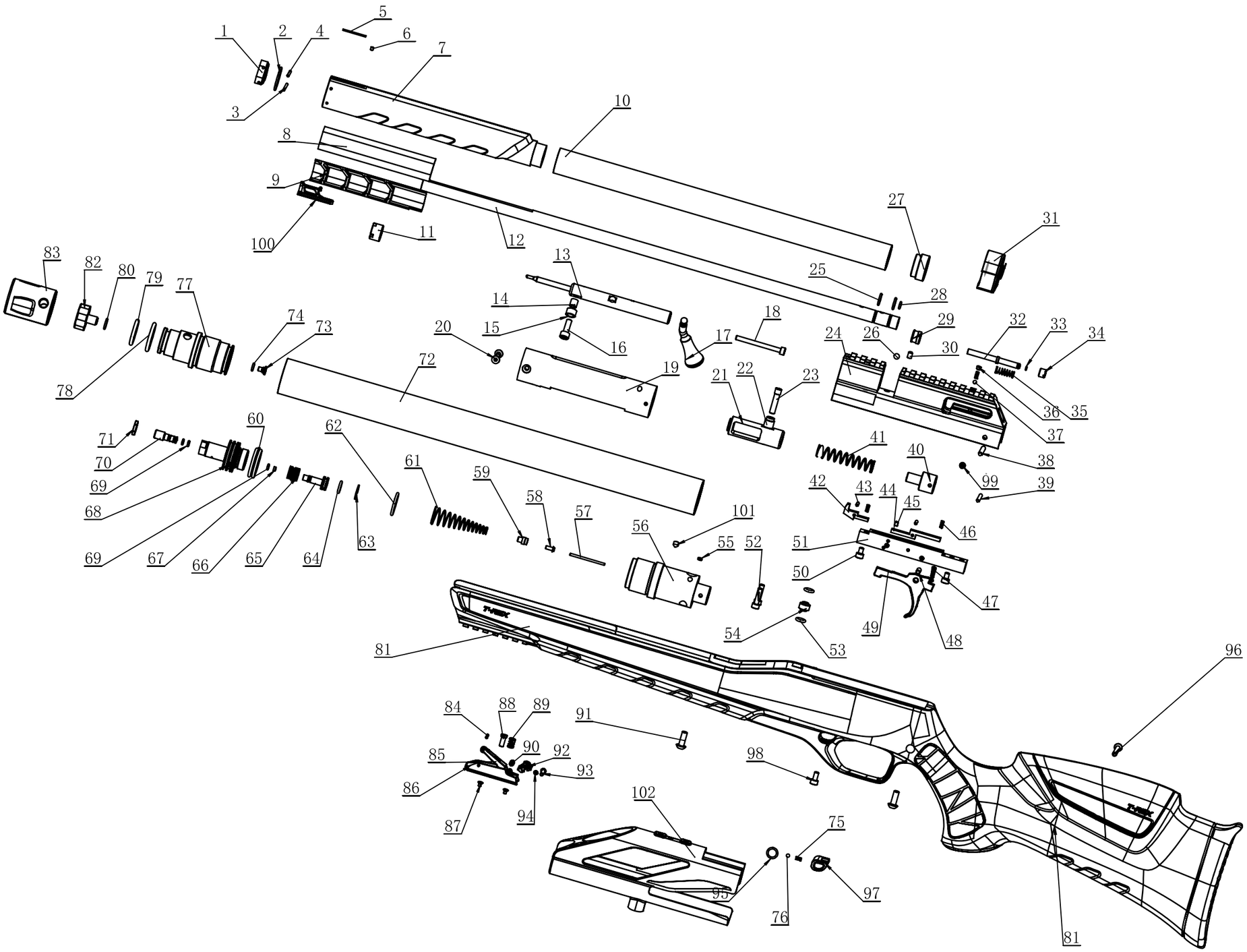
ARCEA